Fendt C-Serie

Moissonnez intelligemment. Augmentez votre efficacité !

Notre série C se distingue par son caractère économique absolu, sa technologie de pointe et son excellente flexibilité. Grâce à ses nombreuses caractéristiques, elle redéfinit le segment prestigieux de la classe de puissance moyenne. L'autoguidage VarioGuide, le nouveau design et le broyeur de paille à 6 rangées de couteaux ne sont que quelques exemples parmi ses nombreux points forts.

Moteur		5275 C	5275 C PL	5275 C PLI	5275 C Rice	6335 C	6335 C PL	6335 C PLI	6335 C Rice	6335 C ATRAK
Puissance max. avec PowerBoost (ECE R 120)	kW/ch	225/306	225/306	225/306	225/306	265/360	265/360	265/360	265/360	265 / 360

Gardez la tête froide, même pendant les chaudes journées de récolte.

La cabine Skyline cab est suffisamment silencieuse pour préserver vos tympans et vous permettre de vous concentrer sur votre travail, même lorsque les journées sont longues. Le système de climatisation automatique constitue un facteur de bien-être unique – à la bonne température, au bon moment.

EFFICACITÉ DU TRAVAIL, DE JOUR COMME DE NUIT

Un espace de travail professionnel.

Espace et visibilité dans la cabine Skyline
La cabine est très spacieuse pour que vous vous y sentiez parfaitement à l'aise. Vous avez une visibilité parfaite sur la barre de coupe, la trémie, la goulotte de vidange et vers l'arrière grâce aux larges rétroviseurs à réglage électrique ou à la caméra de série sur le terminal Vario 10,4".

Un confort optimum pour des conditions de travail relaxantes
Nos moissonneuses-batteuses sont équipées de la toute dernière génération de sièges confortables. Ils sont équipés de série de la suspension pneumatique et offrent divers réglages à adapter en fonction de votre style de travail. Grâce à la colonne de direction réglable sur 3 axes, vous trouvez facilement la position d'assise qui vous convient le mieux. Un compartiment de rangement réfrigéré de grandes dimensions est situé sous le siège passager.

Phares de travail puissants
La série C se distingue par un éclairage exceptionnel longue portée dans les champs et sur route. Le système d'éclairage complet de série, avec phares de travail réglables, garantit un excellent éclairage de nuit. Des feux de chaumes additionnels sont disponibles en option.

Travailler en toute tranquillité et sérénité
La cabine Skyline cab est suffisamment silencieuse pour préserver vos tympans et vous permettre de vous concentrer sur votre travail, même lorsque les journées sont longues. Ceci est rendu possible grâce à l'utilisation de la toute dernière technologie de verre feuilleté du pare-brise.

Les rétroviseurs grand angle dégivrants à réglage électrique offrent une vue imprenable sur l'arrière et les côtés de la machine.

Une bonne visibilité sur la barre de coupe et les chaumes ainsi que sur la largeur d'épandage du broyeur de paille avec la caméra, permet d'obtenir les meilleures performances dans les champs.

Excellente visibilité sur la goulotte de vidange pour un débit de vidange pouvant aller jusqu'à 105 l/seconde.

La climatisation automatique contrôle idéalement la température pour un environnement de travail agréable.

Vue d'ensemble claire des phares de travail activés sur le panneau de commande confort.

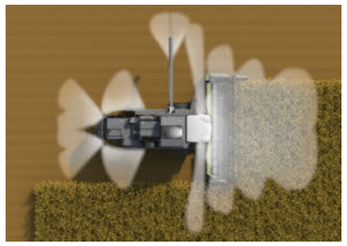

Le concept d'éclairage complet est le garant des meilleures conditions de travail durant la nuit.

VARIOTRONIC FENDT

Pour travailler en toute clarté et facilité.

Variotronic Fendt
L'accoudoir est idéalement structuré au travers de la console Variocenter, comme dans nos tracteurs. Vous pourrez y faire tous les réglages nécessaires à la machine. La surface souple de l'accoudoir vous offre également un maximum de confort.

Commandes intelligentes
L'élément de commande central de votre moissonneuse-batteuse Fendt tombe tout naturellement sous la main. Notre joystick multifonction se trouve à l'avant de l'accoudoir Variotronic et contient tous les éléments nécessaires pour commander les zones clés de la machine pendant la récolte. L'accoudoir peut être réglé en hauteur et en profondeur de façon à trouver la position de conduite idéale.

Tout sous les yeux
Le grand terminal Vario 10,4" propose des menus intuitifs et peut afficher jusqu'à 4 applications différentes, en vous offrant ainsi une vision globale constante. Vous pouvez choisir la présentation de l'écran en fonction de vos préférences. Avec 2 caméras intégrées, vous pouvez voir des zones supplémentaires, par exemple en marche arrière ou pendant la vidange.

Réglages automatiques de la machine
Le terminal Vario vous permet d'enregistrer autant de réglages machines individuels que vous le souhaitez pour les principaux types de récoltes. Si vous cliquez sur le paramètre enregistré, la machine l'adopte automatiquement.

1 Position de la barre de coupe
2 Arrêt de la tête de coupe
3 Position des rabatteurs
4 Activation du VarioGuide
5 Réglage automatique de la hauteur de coupe
6 Marche/arrêt de la vidange de la trémie à grain
7 Marche/arrêt du tube de vidange de la trémie à grain
8 Vitesse des rabatteurs

1 Vitesse du batteur
2 Écartement avant et arrière du contre-batteur
3 Régime du ventilateur
4 Ouverture de grille inférieure/supérieure
5 Largeur d'épandage du broyeur de paille (en option)
6 Ouverture/fermeture de la trémie à grain
7 Marche/arrêt de la barre de coupe latérale
8 Mode Transport/VarioGuide en veille

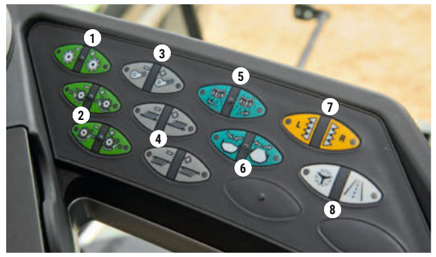

1 Marche/arrêt système de battage
2 Marche/arrêt/inversion de la barre de coupe
3 Engagement/désengagement des 4RM
4 Frein de parking

L'écran dans l'angle supérieur gauche indique des informations comme le régime moteur et la vitesse d'avancement. Les niveaux de carburant, d'AdBlue, d'huile et la température du moteur sont également affichés. Ce graphique montre aussi l'état actuel du niveau de grain en trémie et de la goulotte de vidange de la moissonneuse-batteuse.

Le menu principal indique les données réelles et prédéfinies, notamment la hauteur de coupe, la perte de grains des secoueurs et des grilles ainsi que la quantité d'otons. Les paramètres du régime du batteur, l'ouverture du contre-batteur, le régime du ventilateur et l'ouverture des grilles se trouvent juste en dessous. Les touches de raccourci sur l'écran permettent de régler rapidement tous les paramètres.

Les menus Info Plus peuvent être affichés dans la zone inférieure du terminal Vario. Vous pouvez choisir ici les sous-menus qui donnent des informations complémentaires sur les différentes parties de la machine. Le VarioGuide peut être affiché dans cette zone.

Les images des 2 caméras peuvent être affichées simultanément dans la partie inférieure de la fenêtre du terminal. Vous pouvez choisir d'afficher l'image de la caméra à l'écran, soit continuellement, soit seulement à certains moments, par exemple en marche arrière. L'utilisateur peut passer l'image sur la totalité de l'écran ou en activant une fonction pour que ce passage se fasse automatiquement lorsque la marche arrière est engagée.

FENDT SMART FARMING

Tirez encore un meilleur profit des fonctionnalités de votre machine.

VarioGuide – toujours sur la bonne voie
Le VarioGuide optionnel exploite la technologie la plus récente pour guider votre machine dans les récoltes avec précision. Ceci assure un meilleur battage tout en réduisant les passages inutiles et en optimisant la division du champ. Le système intégré de guidage automatique se règle dans le terminal Vario en seulement quelques clics.

Une vision parfaitement claire à tout moment : Mesure du rendement et de la teneur en humidité
La trémie à grain est équipée d'un dispositif de mesure du rendement et de l'humidité à bord de la machine disponible en option. Vous pouvez opter pour le système complet avec ordinateur séparé et capteurs pour vérifier l'humidité et le volume du grain qui pénètre dans la trémie à grain. Ces valeurs s'affichent à l'écran de l'ordinateur et son enregistrées dans un format de fichier standardisé. Vous pouvez imprimer immédiatement les données sur une imprimante disponible en option – une solution particulièrement utile pour les entrepreneurs puisqu'ils pourront fournir un aperçu de chaque parcelle au client.

Identifiez les zones qui présentent un certain potentiel : Cartographie de rendement
En ajoutant des données de positionnement au relevé du rendement, vous créez une carte utile des rendements spécifiques de chaque sous-section, grâce à un logiciel de gestion parcellaire. Vous serez ainsi en mesure d'identifier rapidement les points forts et le potentiel de chaque parcelle et de coordonner judicieusement le suivi du travail. Un récepteur satellite séparé est indispensable pour la cartographie de rendement.

Consultez les données de la machine depuis n'importe où : Fendt Connect
Fendt Connect est la solution de télémétrie centralisée des machines Fendt. Fendt Connect collecte et évalue les données de la machine pour que les agriculteurs et les entrepreneurs puissent surveiller, analyser et optimiser l'état et l'utilisation de leurs machines. Grâce à la transmission mobile de données, vous pouvez contrôler les données de la machine en temps réel, où que vous vous trouviez – sur le PC de votre bureau, votre tablette ou votre smartphone. Vous avez besoin d'un boîtier ACM (AGCO Connectivity Module) pour utiliser Fendt Connect. Il exporte les données utiles de la machine et les transmet à Fendt Connect (appli ou application Web). Les données sont transmises par réseau de téléphonie mobile.

FUSE SMART FARMING. SYNCHRONIZED.

Lorsque vous achetez un produit ou un service avec le logo Fuse, vous profitez de la connectivité ouverte et de la compatibilité dans les gammes de nos marques principales, de même que pour les produits d'autres fabricants. Pour en savoir plus, visitez www.FuseSmartFarming.com

Les paramètres du système de guidage automatique VarioGuide peuvent facilement être réglés dans le terminal Vario.

BARRE DE COUPE

Le bon choix en fonction de la récolte.

À vous de choisir
L'uniformité d'alimentation de la récolte est cruciale pour obtenir un haut rendement et de bons résultats de battage. Les barres de coupe Freeflow et PowerFlow sont le garant d'excellents résultats.

Barre de coupe PowerFlow
Notre barre de coupe PowerFlow est bien connue pour sa productivité maximale. La grande distance entre le lamier et la vis facilite la coupe de cultures longues. Les tapis PowerFlow transportent ensuite directement la récolte vers la vis. Les récoltes sont ainsi alimentées de manière régulière, épis en avant, ce qui débouche sur d'excellentes performances de battage et un débit exceptionnel.

Barre de coupe PowerFlow
Notre barre de coupe FreeFlow est disponible dans des largeurs de 4,80 à 7,60 m. Sa conception la rend particulièrement stable et facile d'entretien, car l'ensemble de ses composants sont boulonnés. Avec 1 254 coups/minute, la cadence élevée du lamier garantit une coupe propre tout en limitant la puissance nécessaire. La vis d'alimentation de 610 mm de diamètre déplace la récolte rapidement et uniformément vers le convoyeur - les meilleures conditions pour couvrir une surface maximale et obtenir les meilleurs résultats.

Commande intelligente de la barre de coupe
Les fonctions automatiques telles que le contrôle de la barre de coupe AutoDevers, le contrôle automatique de la hauteur de coupe, le contrôle de la pression au sol ou le contrôle automatique de la descente peuvent être opérées directement à partir du siège conducteur. Vous pouvez contrôler ou modifier plusieurs paramètres sur le terminal Vario 10,4" en fonction de vos exigences. Le haut niveau de confort d'utilisation facilite le travail et évite la fatigue. Un contrôle optimal de la coupe, même des coupes larges, est ainsi garanti.

Le multicoupleur de série permet de coupler et découpler rapidement l'unité de coupe.

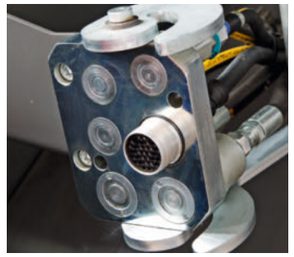

Le lamier autonettoyant Schumacher, d'une cadence de 1254 coups par minute, reste toujours tranchant.

Des doigts rétractables sur toute la largeur de la coupe FreeFlow augmentent son débit et garantissent une alimentation parfaite et rapide du convoyeur.

Le rouleau PowerFeeder assure un transfert parfait des récoltes entre la barre de coupe et le convoyeur.

Le contrôle automatique de la coupe AutoLevel de série assure une hauteur de coupe constante sur toute la largeur.

La vis à colza en option augmente le débit des récoltes hautes vers le convoyeur, ce qui permet d'accroître considérablement le débit.

La coupe PowerFlow assure un travail incroyable, grâce au transfert actif de la récolte du lamier vers la vis.

SYSTÈME DE BATTAGE FENDT MCS PLUS

Battage efficace et rendement optimisé.

Tambour du batteur lourd pour une haute inertie
Le poids du batteur est augmenté grâce à l'ajout de 8 barres fixées entre les battes. L'inertie massive assure un fonctionnement régulier et uniforme. Cela permet de réduire fortement la charge sur les transmissions, ainsi que la puissance requise et la consommation de carburant.

Contre-batteur intelligent
Le contre-batteur comprend des espacements différents. L'espacement à l'arrière du contre-batteur est deux fois plus important que dans la section avant. Cet agencement offre les meilleurs résultats de battage et de séparation. Pour optimiser la qualité de battage, vous pouvez régler l'espacement à l'avant et à l'arrière du contre-batteur, tout en restant confortablement installé dans votre cabine.

Deux systèmes en un
Le séparateur Multi Crop Separator (MCS) Plus dispose d'une énorme surface de séparation. Une part importante du grain est séparée avant même que la récolte n'atteigne les secoueurs. Notre système MCS Plus se distingue également par le fait qu'il est possible d'escamoter le contre-séparateur au-dessus du séparateur rotatif. Un moteur électrique assure la rotation – aucun outil n'est nécessaire.

Une coupe parfaite à l'avant comme à l'arrière grâce au réglage électrique indépendant du contre-batteur à l'avant et l'arrière. Vous pouvez adapter le système de battage à toutes les conditions de récolte possibles confortablement depuis la cabine.

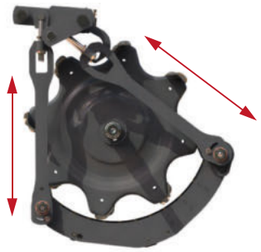

Le contre-séparateur est tourné sous le séparateur Multi-Crop (MCS). Ce réglage améliore la performance de séparation pour les pailles longues et en conditions humides, permettant un rendement élevé, même en conditions difficiles.

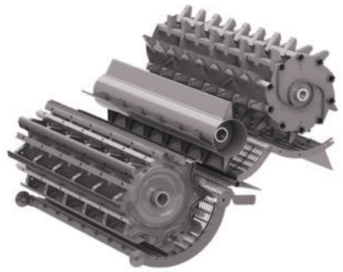

Le contre-séparateur est entièrement au-dessus du séparateur Multi-Crop. Cette position est principalement recommandée pour les récoltes dont le battage est aisé et dans des conditions sèches.

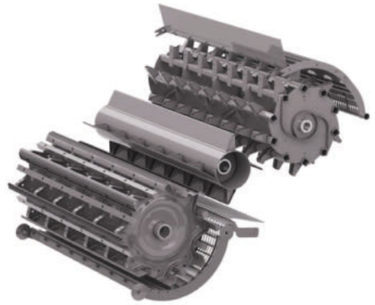

FENDT CORNFLOW™

Maîtrise totale de la récolte de maïs.

Performances élevées, taille compacte
Les cueilleurs à maïs Fendt CornFlow™ se présentent en versions repliables à six rangs. Ils sont également disponibles en formats rigides, à six ou huit rangs. L'espacement peut être de 70 ou 75 cm entre les rangs. Le mécanisme de repliage unique du bec cueilleur en permet un rangement net et compact. Le conducteur profite ainsi d'une visibilité parfaite sur l'avant.

Réglages variables
Les rouleaux contre-rotatifs, dotés chacun de quatre couteaux, sont robustes et durables. Les plaques cueilleuses peuvent être réglées des deux côtés, pour que les tiges s'écoulent toujours au centre de l'unité cueilleuse. Ce qui garantit une admission très fiable.

Accessibilité optimale, meilleure protection
Et pour protéger encore mieux les épis de maïs et obtenir ainsi une qualité de grain parfaite, les capots et les points sont fabriqués en plastique souple. Ils se replient facilement pour pouvoir accéder rapidement aux rouleaux cueilleurs. Ils sont également équipés de plaques d'usure remplaçables dans les zones subissant les plus fortes sollicitations. Les chaînes latérales des cueilleurs à maïs CornFlow™ font partie des spécifications standard. Leur vitesse peut être réglée facilement à l'aide du levier multifonction Fendt. Disponible en option, le broyeur horizontal est doté de deux couteaux de broyage, et peut être monté ou démonté selon les besoins.

Le cueilleur à maïs Fendt récolte le maïs de manière extrêmement efficace. Il impressionne en outre par sa durabilité, sa fiabilité et son entretien minime.

Le Fendt CornFlow™ se caractérise par un excellent accès à tous les organes importants pour faciliter le nettoyage et les entretiens pendant les longues périodes de récolte.

POLYVALENCE

Grande efficacité – quel que soit le type de céréale.

Contre-batteur à sections échangeables
Pour les agriculteurs ou les entrepreneurs moissonnant différentes récoltes, la Fendt série C peut être rapidement adaptée aux conditions. La section avant du contre-batteur peut être facilement déposée et remplacée depuis le bac à pierres. Deux types de sections de contre-batteurs sont disponibles, l'un de 14 mm entre les fils pour le battage intensif lors de la récolte des céréales, et l'autre de 24 mm entre les fils, pour la récolte de maïs, de soja et de tournesol. La partie arrière est conçue avec une distance entre fils de 28 mm.

Riz – la version spéciale
La récolte du riz constitue un défi très particulier pour une moissonneuse-batteuse ; nous vous proposons un modèle spécifique pour ce type de récolte. Afin de limiter l'usure, de nombreux composants ont été renforcés et fabriqués à partir de matériaux très résistants. Nous avons remplacé les barres du batteur afin de ménager le traitement des grains de riz, particulièrement fragiles. Pour les récoltes sur des terrains très humides, notre modèle spécial riz peut être équipé de chenilles.

Deux types de segments de contre-batteurs sont disponibles pour un changement très rapide : espacement de 14 mm entre les fils pour la récolte des céréales, et espacement de 24 mm pour la récolte du maïs.

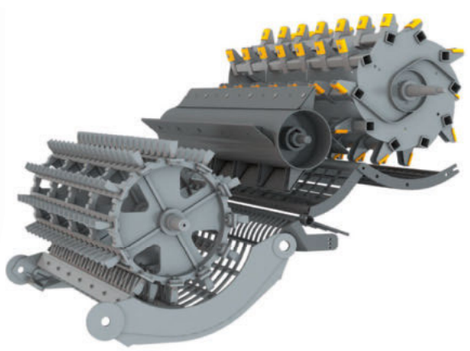

Un kit maïs est disponible pour améliorer encore le battage.

Pour minimiser l'usure provoquée par les impuretés qui s'infiltrent dans la machine, nous utilisons des matériaux très résistants à l'usure sur notre version de moissonneuse-batteuse spéciale riz, en particulier au niveau des composants qui sont en contact direct avec la récolte.

L'espacement de 14 mm entre fils sur le segment frontal du contre-batteur offre un battage parfait.

NETTOYAGE ET GESTION DU GRAIN

Récoltez la meilleure qualité.

Résultats optimum du nettoyage – pour le grain le plus propre
La qualité du grain est déterminante pour vos profits. Lors de l'élaboration du caisson de nettoyage, l'utilisation de grilles de nettoyage haute capacité afin de récolter le grain le plus propre a fait l'objet de la plus grande attention. La surface spéciale des grilles haute capacité (grilles HC) optimise le flux d'air et permet d'obtenir les meilleures performances de nettoyage. Pour que la récolte soit distribuée de manière uniforme même lorsque la récolte se déroule en devers, des diviseurs hauts ont été fixés sur la grille supérieure. Le système d'otons renvoie vers le batteur la récolte qui n'a pas été battue parfaitement. Cette opération se fait de façon uniforme, car une vis au-dessus du batteur répartit la récolte sur toute la largeur de l'unité de battage.

Grande trémie à haut débit de vidange
La trémie se distingue par une haute capacité de remplissage, soit 9000 l sur le modèle de série et 8600 l sur la version ParaLevel. Le débit de vidange de 105 l/s est l'un des plus élevés de sa catégorie. Depuis la plate-forme, vous pouvez accéder facilement au grain pour prélever un échantillon. Si vous voulez faire des contrôles qualité supplémentaires, vous disposez également d'une grande fenêtre dans la cabine Skyline qui donne directement sur la trémie à grain.

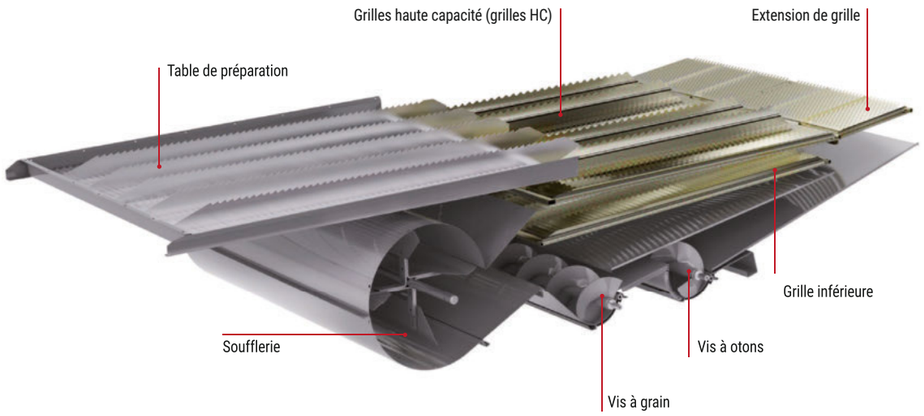

Vous pouvez commander les grilles à réglage électrique confortablement depuis la cabine.

Le volume des retours d'otons est mesuré par un capteur et affiché au terminal Vario 10,4".

La caméra de retour des otons (optionnelle) peut servir à surveiller en permanence la qualité de battage et à réagir rapidement et facilement aux changements de conditions de récoltes.

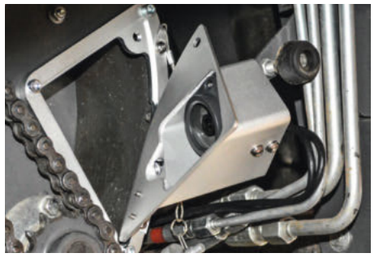

Capacité de la trémie	litres
5275 C	9000
5275 C PL	8600
5275 C PLI	8600
5275 C Rice	9000
6335 C	9000
6335 C PL	8600
6335 PLI	8600
6335 C Rice	9000

Dans des conditions de récolte très humides, la table de préparation propre garantit un haut rendement et une qualité de battage optimale. C'est pourquoi, sur la série Fendt C, la table de préparation est très facile et pratique à retirer.

Un éparpilleur de menues pailles réglable à double rotor est disponible en option.

GESTION DES GRAINS RÉSIDUELS ET DE LA PAILLE

Excellents résultats de broyage et d'éparpillage.

Séparation optimale des grains résiduels
Les secoueurs longs sur notre série C se distinguent par la présence de 4 redans à « faces actives ». Les sections verticales de 210 mm de haut des redans sont constituées de grilles ouvertes. Vous pouvez être sûr que même le dernier grain est séparé de manière efficace. La manipulation douce de la récolte préserve au mieux la structure de la paille.

Broyeur de paille à 6 rangées de couteaux de série
Pour la conservation des travaux du sol et les opérations de semis direct, les matières broyées doivent être très courtes pour garantir une décomposition rapide de la paille. Le nouveau broyeur de paille à 6 rangées de couteaux a été mis au point spécialement dans ce but et donne d'excellents résultats sur le plan du broyage et de l'éparpillage.

Les couteaux sont crénelés pour assurer une coupe irréprochable et réduire la consommation de puissance. Les contre-couteaux entièrement réglables, un diffuseur supplémentaire pivotant et des déflecteurs à réglage électrique garantissent un contrôle parfait de la qualité et de l'éparpillage de la paille broyée.

Votre choix
D'un seul mouvement de la main, vous choisissez entre l'éparpillage ou le broyage de la paille. La paille est manipulée délicatement pendant le processus de battage, de sorte que vous produisez la meilleure qualité de paille pour les balles, le fourrage, la litière ou la production d'énergie.

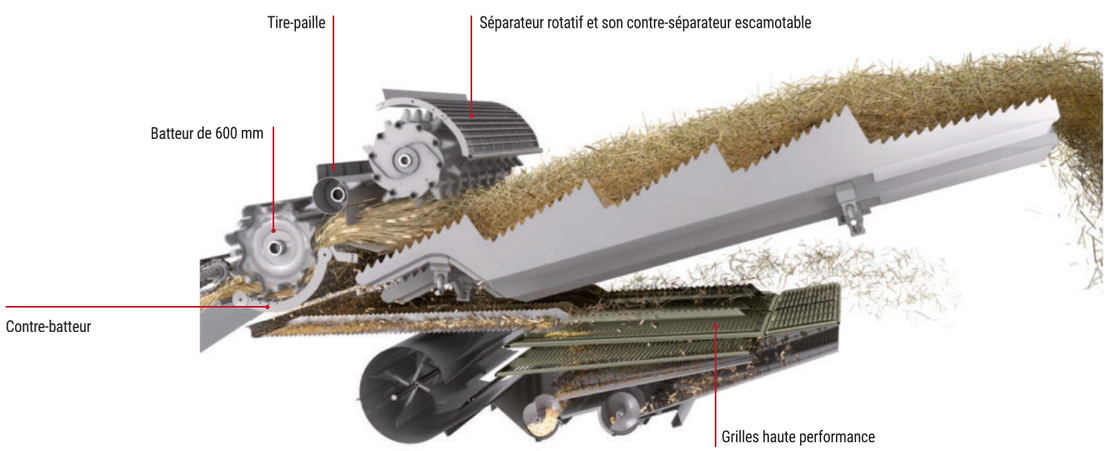

Les parois arrière actives des redans favorisent la séparation efficace du grain. Nous avons renforcé le premier redans pour la récolte de maïs.

Un diffuseur supplémentaire réglable de série assure l'uniformité de la dispersion de la paille broyée.

Le diffuseur du broyeur à commande électrique (option) permet d'adapter la répartition en conditions venteuses.

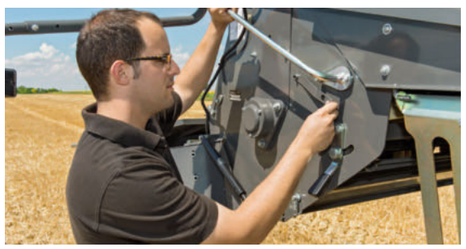

Il suffit de déplacer rapidement le levier pour basculer très aisément entre les fonctions d'andainage et de fauchage.

CONTRÔLE DU DÉVERS

Compensation de dévers intelligente.

Une efficacité hors pair, même en pente
Nos modèles de moissonneuses-batteuses Fendt 5275 C et Fendt 6335 C sont disponibles en version ParaLevel. Le système repose sur un parallélogramme et compense des pentes de 20% maximum. Le système de battage et l'ensemble des systèmes de séparation et de nettoyage restent à l'horizontale, ce qui vous permet de disposer de toute la capacité de nettoyage pour la récolte. Les modèles ParaLevel peuvent être équipés de 4RM de série et se distinguent par une traction supérieure ainsi qu'une plus grande sécurité, même en pente. Avec des distributeurs proportionnels, la direction est totalement variable.

Caractéristiques optimales dans les champs et sur route
Outre les avantages habituels du système de correction de dévers par le châssis de la machine, le système ParaLevel offre des atouts supplémentaires. Par exemple, vous pouvez choisir entre le mode travail et le mode transport. En mode travail, la stabilité et la sécurité en pente sont plus élevées, car la largeur extérieure est augmentée. En mode transport, en revanche, le pont avant est abaissé et la largeur hors tout est réduite. Avec une largeur hors tout de 3,50 mètres, les deux modèles de moissonneuses-batteuses – 5275C PL* et 6335 C PL** – sont conformes au code de la route.

* 5 secoueurs avec 800/65 R32
** 6 secoueurs avec 650/75 R32.

Integrale - Compensation de dévers longitudinal supplémentaire
Tandis que l'essieu avant ParaLevel compense l'inclinaison entre les deux côtés de la machine, le système Integrale compense l'inclinaison d'avant en arrière. Le système compense l'inclinaison jusqu'à 30 % en montée et 10 % en descente. En combinant les systèmes ParaLevel et Integrale, la machine peut rester complètement à l'horizontale, même sur des terrains très pentu. Le débit de récolte est ainsi optimal et uniforme dans la zone d'alimentation, de battage, des secoueurs et le système de nettoyage garantit un battage de qualité exceptionnelle et un échantillon de grain propre. Grâce à nos moissonneuses-batteuses, le niveau de productivité est identique sur les terrains les plus en pente comme sur les terrains à plat. Avec des distributeurs proportionnels, même la direction du modèle Integrale est totalement variable.

Les essieux et transmissions finales sont reliés par une structure en parallélogramme. Des vérins hydrauliques situés sur les côtés de l'essieu avant déplacent facilement le mécanisme en parallélogramme. Cela fait monter et descendre l'essieu avant et maintient la moissonneuse-batteuse horizontale en pente.

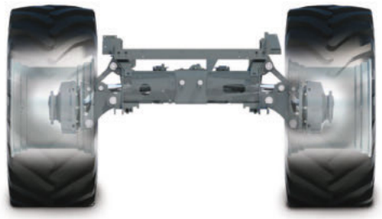

En pente, le parallélogramme est déplacé vers le haut ou vers le bas. Cela compense complètement les pentes jusqu'à +/− 20% et aussi de réduire la largeur sur route en position transport.

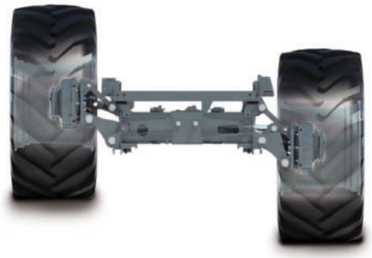

L'inclinaison longitudinale de la machine est compensée par 2 robustes vérins hydrauliques reliés au châssis du pont arrière séparé.

MOTEUR ET SYSTÈME DE CHENILLES ATRAK

Une conduite efficace pour des résultats optimum.

Moteurs modernes 6 cylindres
Notre série C est équipée de moteurs AGCO Power 6 cylindres. D'une cylindrée de 7,4 l (5275 C) et de 8,4 l (6335 C), ils développent une puissance maximale de 306 ch (5275 C) et de 360 ch (6335 C).

Écoénergétique et écologique
Afin de répondre aux prescriptions de la norme antipollution Stage V, Fendt a équipé sa série C d'un catalyseur d'oxydation diesel, d'un filtre à particules diesel et d'un convertisseur catalytique SCR. La réduction catalytique sélective (SCR) assure le post-traitement des gaz d'échappement à l'aide d'une solution d'urée (AdBlue). Cela réduit considérablement non seulement les émissions de particules et de CO_2, mais également la consommation de carburant de manière significative. Le moteur est bien protégé par plusieurs filtres à carburant, quelle que soit la qualité du carburant utilisé.

Refroidissement optimal – entretien rapide
Le groupe de radiateurs assure un refroidissement idéal du moteur, du système hydraulique et de la climatisation. Le tamis rotatif de l'unité de refroidissement maintient le système propre, même dans des conditions très poussiéreuses. Pour faciliter le nettoyage, il suffit de soulever le tamis rotatif. La plateforme vous permet d'y accéder en toute sécurité.

Agencement intelligent
Les quelques points de graissage sont accessibles très facilement pour un entretien rapide et facile. Le filtre à air moteur, les réservoirs et les orifices de remplissage des différents liquides sont également placés de manière optimale. Par ailleurs, de larges panneaux ouvrants facilitent l'accès aux composants de la machine pour effectuer l'entretien quotidien ou des contrôles rapides.

Chenilles d'une largeur extérieure de 3,49 m
Fendt propose le système Fendt ATRAK pour les conditions de récolte qui exigent l'utilisation de chenilles. Ce système présente de nombreux avantages, pour n'en citer que quelques-uns : la transmission maximale de la puissance, le réglage automatique de la tension des chenilles et un faible tassement du sol, en particulier en conditions humides. Les quatre chenilles à ressorts assurent une grande surface de contact pour minimiser la pression exercée sur le sol. De plus, la machine se déplace de manière plus régulière à vitesses plus élevées, ce grâce aux chenilles, avec pour résultat un meilleur confort de conduite et un guidage plus précis de la barre de coupe. La largeur extérieure maximale de 3,49 m est un atout déterminant des moissonneuses-batteuses Fendt dotées de chenilles de 610 mm de largeur.

Contrôle des niveaux

Réglage du broyeur

Graisseurs regroupés

Nettoyage du filtre à air

Démontage des grilles

Indicateur de position MCS Plus

Technologie de pointe.

1. Cabine Skyline
2. Terminal 10,4" tactile Variotronic
3. Barre de coupe PowerFlow
4. Convoyeur avec multicoupleur
5. Rouleau Power Feeder
6. Batteur
7. Contre-batteur
8. Tire-paille
9. Séparateur rotatif et son contre-séparateur escamotable
10. Secoueur
11. Ventilateur
12. Grilles supérieures HC
13. Vis à grain
14. Vis à otons
15. Broyeur de paille à 6 rangées de couteaux
16. Trémie à grain
17. Moteur AGCO Power

FENDT SERVICES

Le meilleur produit – Les meilleurs services.

Avec Fendt, vous bénéficiez d'un produit de pointe pour relever les défis les plus difficiles. C'est pourquoi vous pouvez compter sur ce petit quelque chose en plus de la part du réseau de concessionnaires professionnels agréés Fendt :

- des moyens de communication rapides entre vous et l'équipe de service formée.
- Une disponibilité 24h/24 et 7j/7 des pièces de rechange tout au long de la saison
- Garantie de 12 mois sur les pièces d'origine Fendt et leur montage

100 % de qualité. 100 % de service : Fendt Services
Nous proposons des services exceptionnels qui vous offrent une fiabilité d'utilisation et une efficacité maximales de votre machine Fendt :

- Service Fendt Demo
- Formation des opérateurs lors de sessions Fendt Expert
- AGCO Finance – Financement et crédit-bail
- Fendt Care – Entretien et extensions de garantie
- Fendt Certified – Programme de machines d'occasion

FENDT CUSTOMER HOTLINE 24/7

+33 3 44 11 32 57

Vos concessionnaires Fendt sont toujours à votre service lorsque vous en avez besoin, avec un seul objectif – veiller à ce que vos machines Fendt restent à tout moment en parfait état de fonctionnement. Si un problème survient pendant la récolte, il vous suffit de contacter le centre de service agréé 24h/24, 7j/7 au numéro d'urgence.

FENDT SERVICES

Dormez sur vos deux oreilles, votre machine sera toujours en parfait état de fonctionnement demain.

Service Fendt Demo
Est-ce un nouvel achat ? Vous allez adorer nos solutions Fendt et notre efficacité générale. Laissez le service Fendt Demo simplifier les décisions.

Formation des opérateurs lors de sessions Fendt Expert
Nous vous aidons à tirer le meilleur parti de votre véhicule. Grâce à notre programme exclusif de formation des opérateurs Fendt Expert, vous pourrez optimiser encore davantage l'efficacité de vos machines Fendt et vous familiariser avec toutes les fonctions conçues pour vous simplifier le travail quotidien. Notre équipe de formateurs spécialisés vous propose une formation complète, pour vous aider à utiliser tout le potentiel de votre machine Fendt.

Financements personnalisés et offres de crédit-bail
L'investissement dans la technologie représente une mise de fonds énorme. Le financement de crédit par AGCO Finance garantit des conditions attractives et un échéancier flexible. Du montant pour la mise de fonds aux échéances mensuelles jusqu'au solde, vous fixez les conditions de financement de votre Fendt. Si vous avez besoin de ressources supplémentaires en cas d'urgence ou si vous souhaitez utiliser des tracteurs à long terme sans les acheter, votre concessionnaire Fendt pourra vous proposer la solution idéale avec des offres de crédit-bail sur mesure.

Fendt Certified – Programme de machines d'occasion
Machines agricoles d'occasion de qualité garantie et certifiée Fendt : la solution idéale pour les agriculteurs soucieux des coûts ou pour compléter un parc de machines en évolution.
Les avantages :
- Certification selon des standards de qualité extrêmement stricts
- Contrôle minutieux à l'arrivée (technique, usure, aspect)
- Les principaux composants sont au besoin remplacés, nettoyés et repeints
- Garantie d'un an Fendt (renouvelable)
- Conditions imbattables avec AGCO Finance

Fendt Care – Entretien et extensions de garantie
Afin de toujours maintenir votre machine en parfait état de fonctionnement, nous vous proposons un service de maintenance et de réparation qui dépasse la garantie légale. Ce service couvre exclusivement le risque de réparation d'une machine neuve lors des 12 premiers mois suivant la livraison. C'est ici que Fendt Care intervient. Avec des durées et des taux flexibles et sans franchise, vous pouvez bénéficier d'une garantie sur la machine même après la première année.
Votre concessionnaire Fendt utilise exclusivement des pièces d'origine Fendt. Leur qualité et leur fonctionnalité sont sûres et éprouvées. Cela garantit que votre machine Fendt conservera sa valeur de manière optimale.

Grâce à l'application pour smartphone « AGCO Parts Books to Go », trouvez et commandez directement les pièces de rechange Fendt, de la manière la plus rapide et la plus facile qui soit. Cette application est disponible via App Store ou Google Play Store. Vos données d'accès personnelles vous seront communiquées par votre concessionnaire Fendt.

Maîtrise totale des coûts et sécurité de planification

Fendt Care	Bronze	Silver		
Service	Maintenance régulière, frais de maintenance fixes	Protégez-vous contre les risques liés aux réparations (hors usure normale)		
Avantages	Fiabilité d'utilisation	Protection contre les dommages importants	Couverture complète avec des conditions sensationnelles	Protection complète assortie d'une vraie maîtrise des coûts
Maintenance régulière	✓	✓	✓	✓
Frais de réparation		✓	✓	✓
Franchise		490 €	190 €	0 €

5 ans / 3000 heures d'utilisation, barre de coupe y compris

Avec les nouveaux tarifs de Fendt Care, Fendt offre une couverture étendue des risques liés à la fiabilité et aux réparations des machines neuves. Fendt Care vous permet de maîtriser tous vos coûts tout en bénéficiant du meilleur service qui soit. Du contrat de service à l'offre « entretien facile » complète, chez Fendt, vous trouverez assurément la solution flexible taillée sur mesure pour votre parc.

Variantes d'équipements et détails techniques.

Chères clientes, chers clients,
Chez Fendt, notre motivation est de vous proposer les machines et les solutions les plus innovantes afin que vous puissiez travailler de manière encore plus efficace et confortable. Pour ce faire, nous développons constamment nos produits et leurs détails d'équipement. C'est pourquoi vous trouverez toutes les données techniques et les variantes d'équipement mises à jour quotidiennement sur notre site Internet.

Il vous suffit de scanner le code QR ou de suivre ce lien :
fendt.com/c-serie-data

Leaders drive Fendt.

www.fendt.com

AGCO GmbH – Fendt-Marketing
87616 Marktoberdorf, Allemagne

FR/2001

Your Agriculture Company

Fendt est une marque mondiale d'AGCO.
Toutes les données concernant l'étendue de la livraison, l'aspect, les performances, les dimensions, la consommation et les coûts d'utilisation des véhicules correspondent aux informations les plus récentes disponibles à la date d'impression. Elles peuvent varier jusqu'au moment de l'achat du tracteur. Votre concessionnaire Fendt ne manquera pas de vous informer des éventuelles modifications. Les équipements présentés sur les véhicules varient en fonction des pays de commercialisation.